23780026

# Keypad Lock

Model FE575

Installation Instructions

Place Label Here
Poner la etiqueta aquí
Placer l'autocollant ici

Default Codes
Códigos de predeterminado
Codes du défaut

## Tools Needed

- Phillips screwdriver
- Tape Measure
- Pencil

**Optional**

- Flathead Screwdriver
- Wood Block
- Hammer

## Additional Parts

Pin Wrench

Optional Latch Faceplate

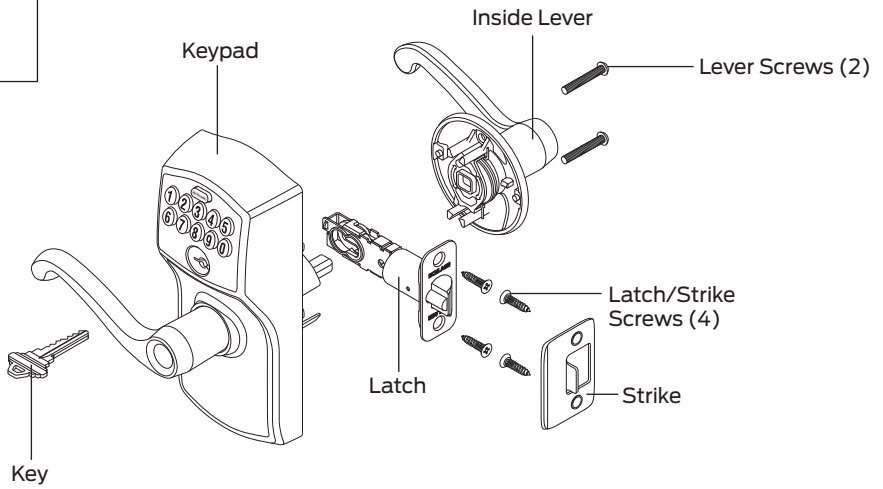


ALLEGION

© Allegion 2020
Printed in U.S.A.
23780026 Rev. 04/20-g

## Prepare for Installation

### IMPORTANT NOTES

- DO NOT use a power drill for installation!
- Use a screwdriver to remove product from packaging.
- Install and test lock with door open to avoid being locked out.

## A Check door dimensions.

**See consumer.schlage.com/Service-Support** for door preparation instructions if dimensions are different.

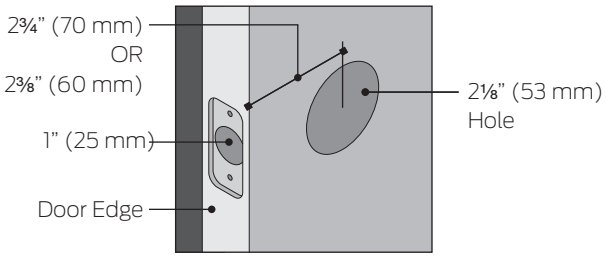


**Customer Service Atención al cliente Service à la clientèle**

**Calling From: Si llama desde: Tout appel provenant de:**

| U.S.A. Estados Unidos États-Unis d'Amérique: | Canada Canadá Canada: | Mexico México Mexique: |
|---|---|---|
| (888) 805-9837 | (800) 997-4734 | 018005067866 |

## B Change faceplate, if necessary.

Choose the drawing that matches your door edge. If the hole has no mortise, change to the circular faceplate.

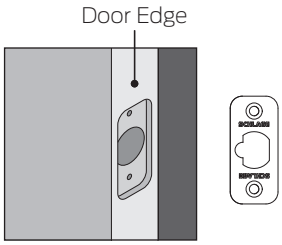


No change necessary.

OR

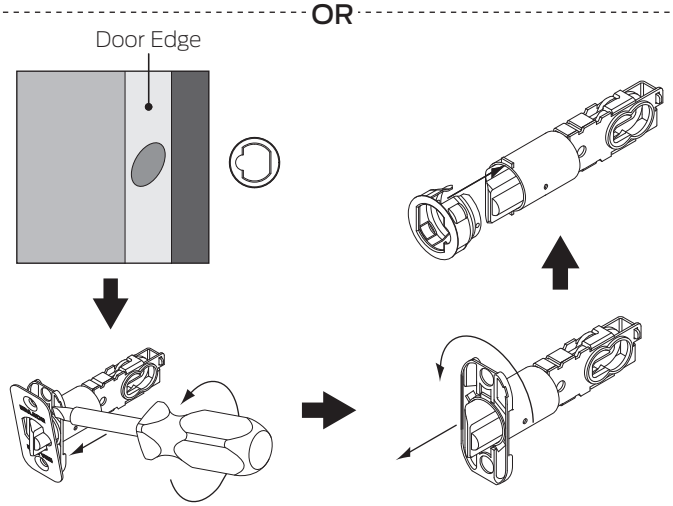

## Install Lock

### 1 Install latch.

Make sure latch angle faces door jamb.

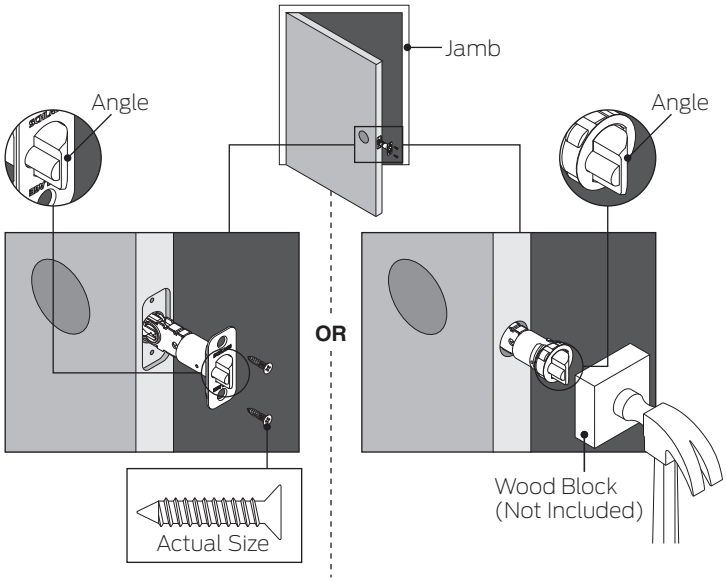


### 2 Install strike onto door jamb.

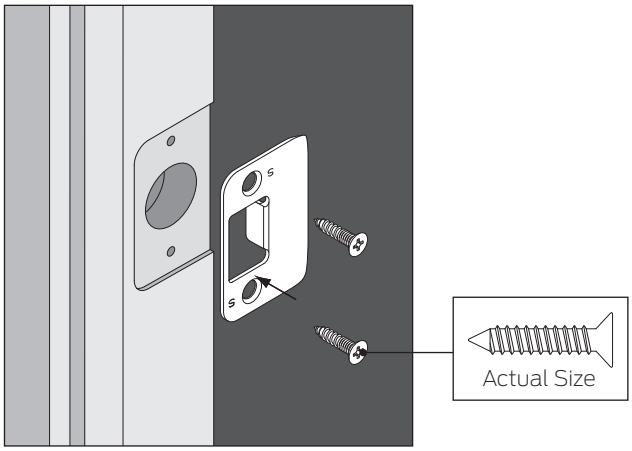


### 3 Install battery.

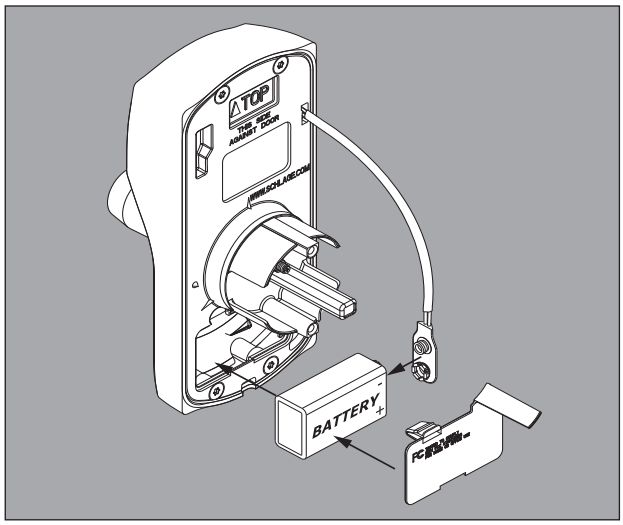


### 4 Install keypad.

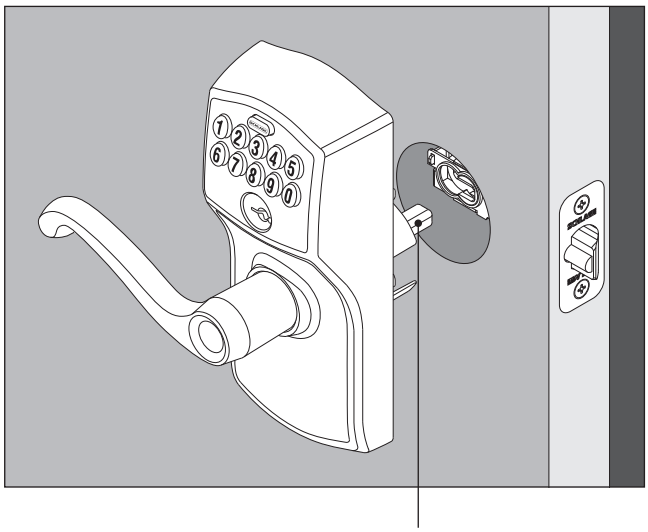

Bar should slide smoothly through hole in latch. If not, check door dimensions.

## 5 Install lever.

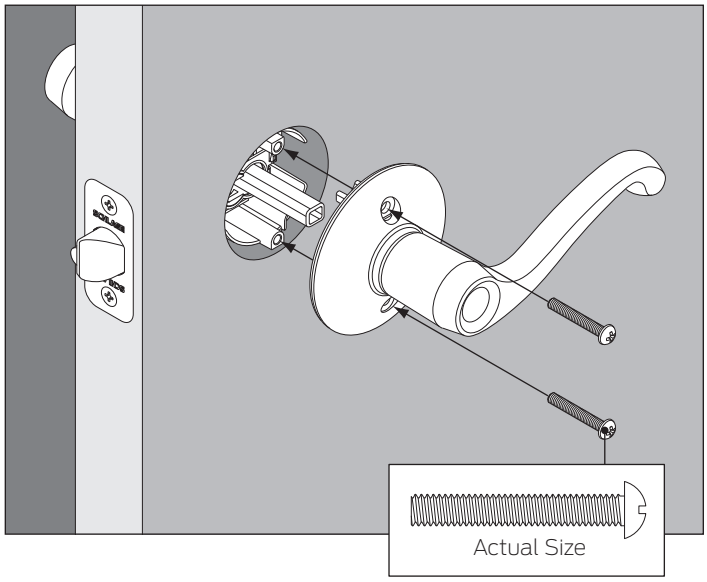


## Knob identification and installation

For installation, slide both knobs onto the inside/outside assembly.

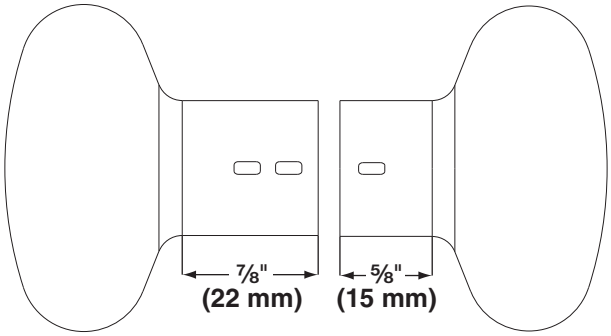


**Outside Knob (longer)**

**Inside Knob (shorter)**

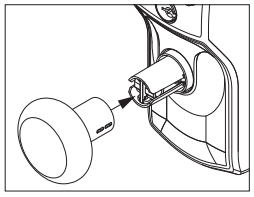

**Outside Knob**

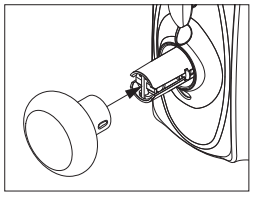

**Inside Knob**

## 6 If needed, switch levers.

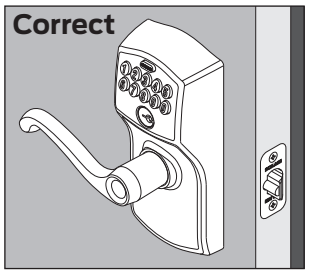


If your lever looks like this, then no change is necessary.

If your lever does not look like this, switch the levers by following the steps below.

OR

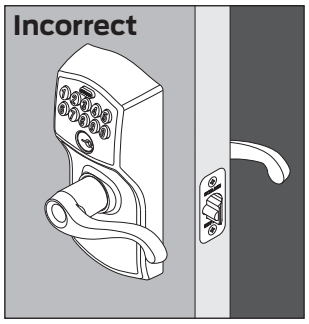


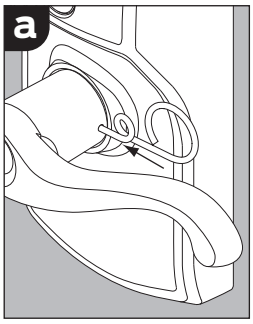


Insert the pin wrench into the hole in the lever. Push in and hold.

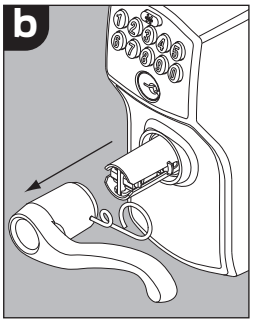


Pull the lever off.

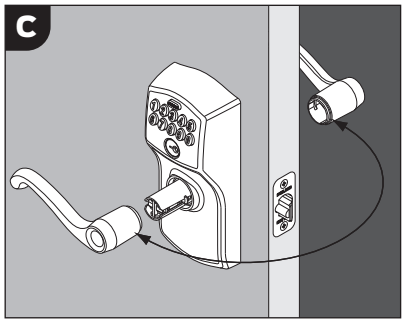


Repeat steps a and b to remove the lever from the other side of the door.

Switch the levers.

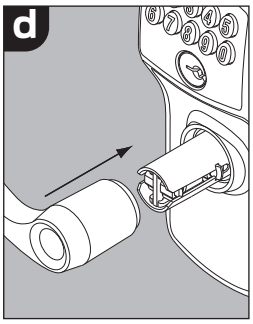


Push each lever back into place.

## Test Lock

### Temporary Unlocking

1. Find User Code A on the **cover of these instructions**.
2. Enter User Code A (four digits) into the keypad.
3. Rotate and then release lever.

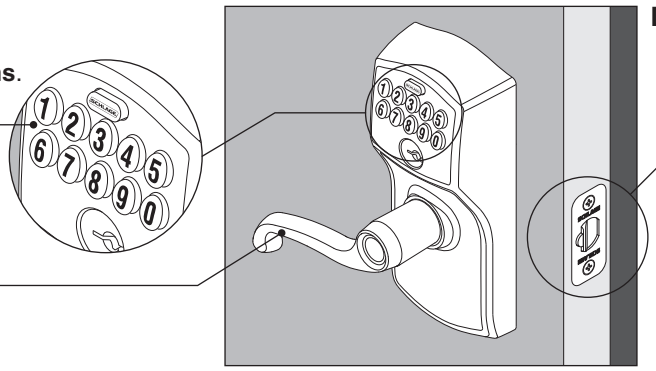

**Did latch retract and then extend?**

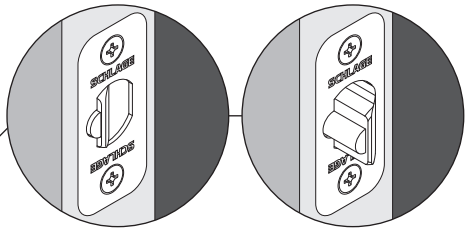

**Yes.** Lock is installed correctly.

**No.** Latch retracted but did not extend (latch bound). Check step 4.

**No.** Nothing happened. Check step 3.

### Locking

The lock will automatically relock itself, until a valid User Code is entered.

## Quick Programming Reference

### Adding User Codes*

| Enter **Programming Code** (six numbers) | Press SCHLAGE | Press 1 | Enter new **User Code** (four numbers) | Enter same new **User Code** (four numbers) |
|---|---|---|---|---|
| Wait for SCHLAGE 3 Orange Lights + 3 Beeps | Keypad turns blue | Wait for SCHLAGE 3 Orange Lights + 3 Beeps | Wait for SCHLAGE 3 Orange Lights + 3 Beeps | Success! SCHLAGE 1 Green Light + Long Beep |

* These four numbers must be different from the first four numbers of the programming code.

### Deleting User Codes

| Enter **Programming Code** (six numbers) | Press SCHLAGE | Press 2 | Enter unwanted **User Code** (four numbers) | Enter same unwanted **User Code** (four numbers) |
|---|---|---|---|---|
| Wait for SCHLAGE 3 Orange Lights + 3 Beeps | Keypad turns blue | Wait for SCHLAGE 3 Orange Lights + 3 Beeps | Wait for SCHLAGE 3 Orange Lights + 3 Beeps | Success! SCHLAGE 1 Green Light + 1 Long Beep |

### Changing the Programming Code*

| Enter **Programming Code** (six numbers) | Press SCHLAGE | Press 3 | Enter New **Programming Code** (six numbers) | Enter Same New **Programming Code** (six numbers) |
|---|---|---|---|---|
| Wait for SCHLAGE 3 Orange Lights + 3 Beeps | Keypad turns blue | Wait for SCHLAGE 3 Orange Lights + 3 Beeps | Wait for SCHLAGE 3 Orange Lights + 3 Beeps | Success! SCHLAGE 1 Green Light + Long Beep |

* The first four numbers must be different from all of the User Codes currently in the lock.

## More Programming, Warranty, and Registration Information

For more programming, warranty, and service information, go to **schlage.com/faqs-keypad**, or use a mobile device with the code below:

Register your product at **RegisterMySchlage.com**, or use a mobile device with the code below:

# Cerradura con teclado
# Verrou à clavier numérique

Modelo FE575
Modèle FE575

Instrucciones de Instalación
Instructions d'installation

**Herramientas necesarias**
- Desatornillador Phillips
- Cinta métrica
- Lápiz

**Opcional**
- Destornillador de cabeza plana
- Bloque de Madera
- Martillo

**Outils nécessaires**
- Tournevis cruciforme
- Ruban à mesurer
- Crayon

**En option**
- Tournevis à tête plate
- Bloc en bois
- Marteau

**Piezas adicionales**
**Pièces additionnelles**

Llave para clavija
Clef à ergots

Placa frontal del pestillo opcional
Têtière de loquet en option

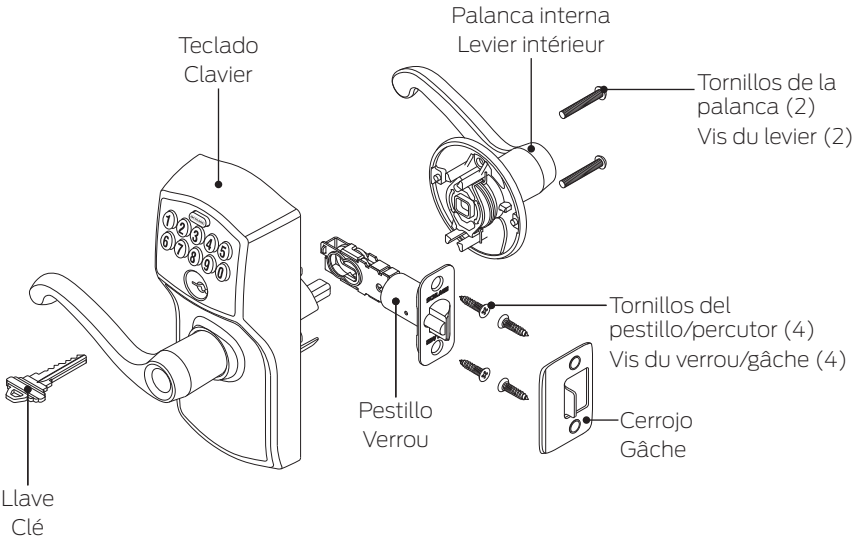


## Prepare todo para la instalación / Préparez l'installation

**NOTAS IMPORTANTES**
- ¡NO utilice un taladro eléctrico para la instalación!
- Utilice un destornillador para retirar el producto del embalaje.
- Instale la cerradura y pruébela con la puerta abierta para evitar quedarse afuera.

**REMARQUES IMPORTANTESL'INSTALLATION!**
- N'utilisez PAS une perceuse électrique pour l'installation!
- Utilisez un tournevis pour retirer le produit de son emballage.
- Installez la serrure et faites un essai en maintenant la porte ouverte pour éviter d'être embarré à l'extérieur.

### A Verifique las dimensiones de la puerta.
### Vérifiez les dimensions de la porte.

Vea **consumer.schlage.com/Service-Support** para conocer las instrucciones acerca de la preparación de la puerta, en caso de que las dimensiones fueran diferentes.

Si les dimensions sont différentes, visiter le site **consumer.schlage.com/Service-Support** pour plus d'information à propos des instructions de préparation.

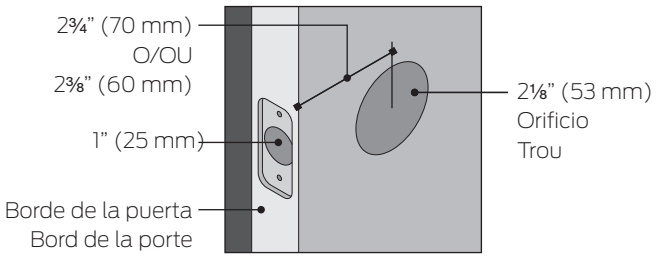


### B Si es necesario, cambie la placa frontal.
### Changez la têtière au besoin.

Elija el dibujo que coincida con el borde de su puerta. Si el orificio no tiene mortaja, cambie por la placa frontal circular.

Sélectionnez le dessin qui correspond à votre bord de porte. Pour un orifice sans mortaise, optez pour une têtière circulaire.

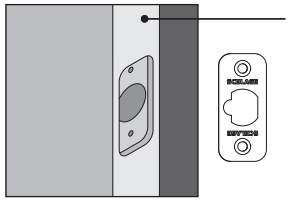


No es necesario realizar cambios.
Aucun changement requis.

**OR**

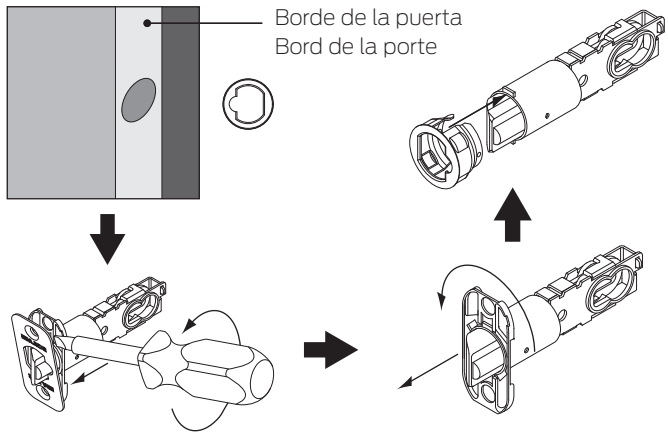

## Instale la traba  Installez la serrure

### 1 Instalar el pestillo.

### Installez le verrou.

Asegúrese de que el ángulo del pestillo mire hacia la jamba de la puerta.

Assurez-vous que l'angle du loquet fait face au montant de la porte.

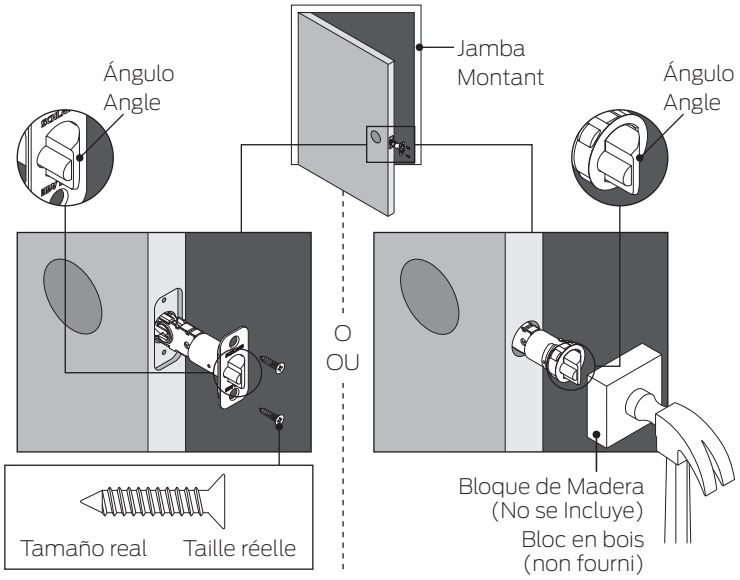


### 2 Instale el cerrojo en la jamba de la puerta.

### Installez la gâche sur le montant de la porte.

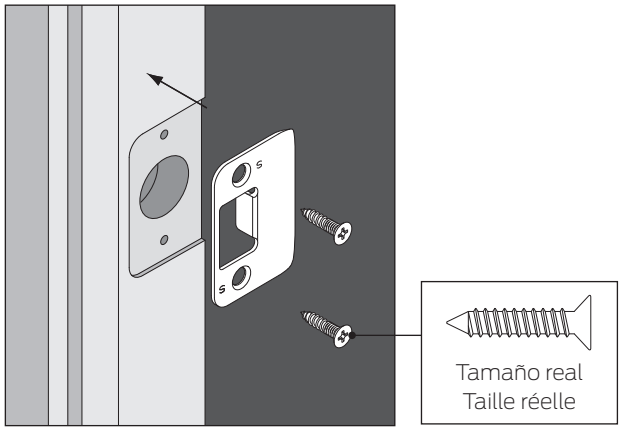


### 3 Instale la batería.

### Installez la pile.

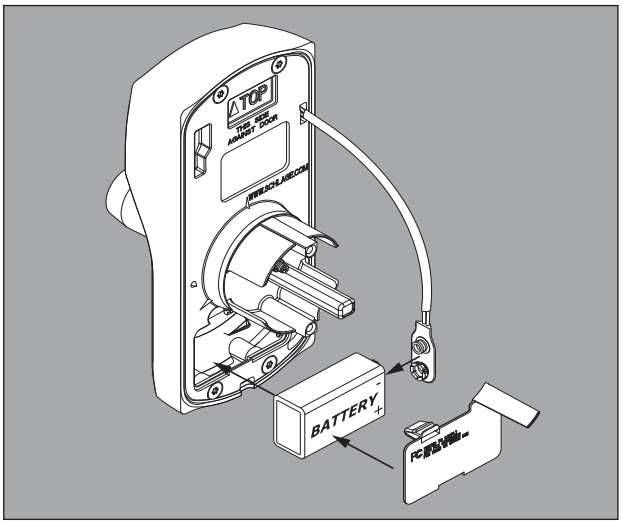


### 4 Instalar el teclado.

### Installer le clavier.

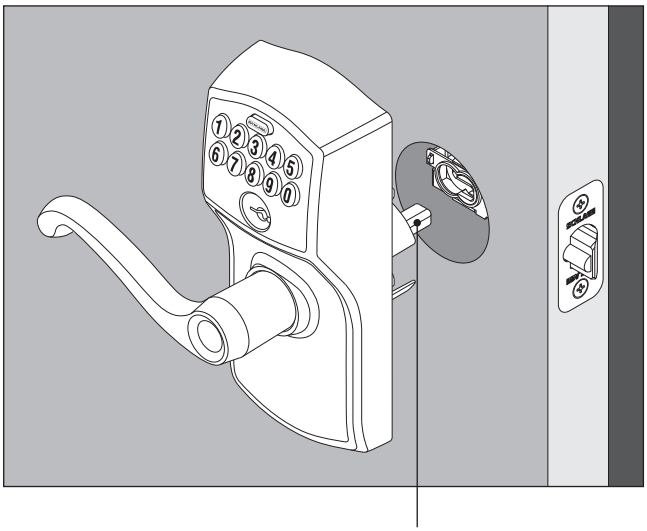

La barra debe deslizarse suavemente por el orificio del pestillo. Si no lo hace, verifique las dimensiones de la puerta.

La barre devrait glisser aisément dans l'orifice situé dans le loquet. Si ce n'est pas le cas, vérifiez les dimensions de la porte.

## 5 Instalar la palanca interna.

## Installez le levier intérieur.

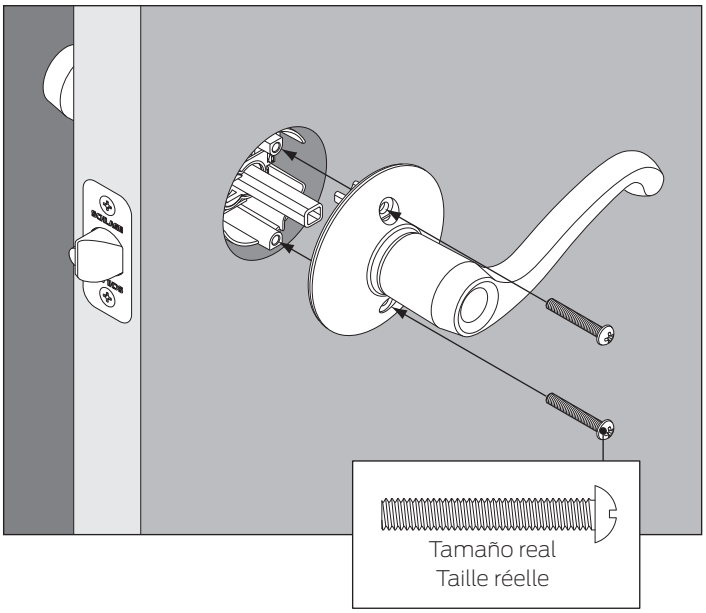


## Identificación e instalación de picaportes

## Identification et installation du bouton

Para instalarlos, deslice ambos picaportes en el montaje interno/externo.

Pour l'installation, glissez les deux (2) boutons sur l'assemblage intérieur/extérieur.

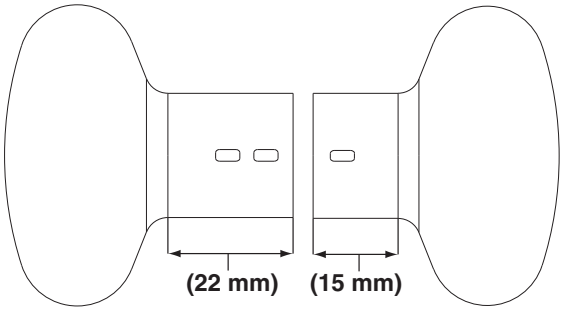


**Picaporte externo (más largo)**

**Bouton extérieur (plus long)**

**Picaporte interno (más corto)**

**Bouton intérieur (plus court)**

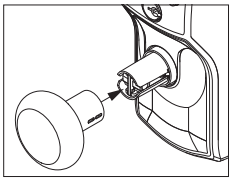

**Picaporte externo**
**Bouton extérieur**

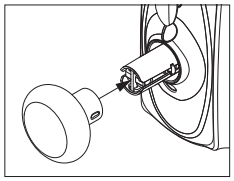

**Picaporte interno**
**Bouton intérieur**

## 6 Si es necesario, intercambie las palancas.

## Au besoin, échangez les leviers.

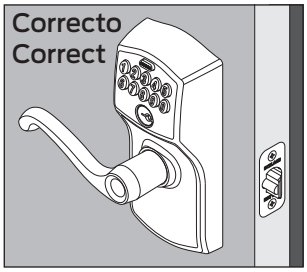


Si su palanca se ve como esta, no es necesario realizar ningún cambio.

Si su palanca no se ve como esta, intercambie las palancas siguiendo los pasos que se indican a continuación.

Si votre levier ressemble à cette illustration, il n'y a pas lieu de changer quoi que ce soit.

Si votre levier ne ressemble pas à cette illustration, échangez les leviers en procédant de la façon suivante.

O OU

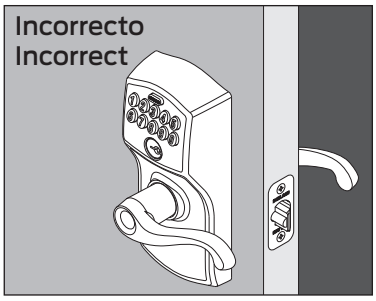


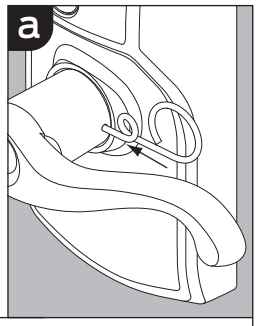


Introduzca la llave inglesa en el orificio de la palanca. Presione y sostenga.

Insérez la clé à ergot dans l'orifice du levier. Poussez pour enfoncer et retenez.

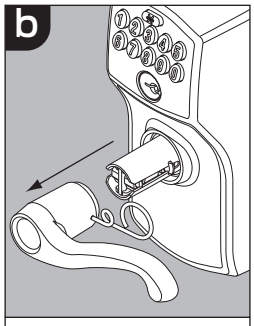


Retire la palanca.
Retirez le levier.

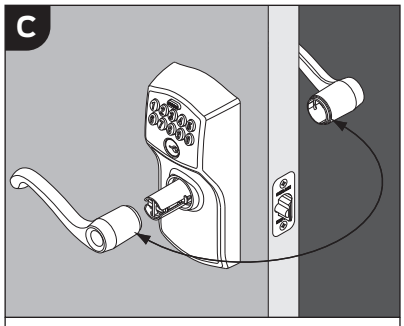


Repita los pasos a y b para retirar la palanca desde el otro lado de la puerta.

Intercambie las palancas.

Répétez les étapes a et b pour retirer le levier de l'autre côté de la porte.

Faites basculer les leviers.

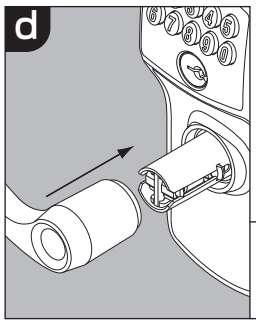


Empuje cada palanca nuevamente hacia su lugar.

Poussez chaque levier en place.

## Probar la cerradura Essayez le verrou

### Desbloqueo provisorio

1. Encuentre el código de usuario A en la **Guía de programación de cerraduras con teclado**.
2. Ingrese el código de usuario A (cuatro dígitos) en el teclado.
3. Gire y luego suelte la palanca.

### Déverrouillage temporaire

1. Repérez le code d'utilisateur A au **guide de programmation des verrous à clavier numérique**.
2. Inscrivez le code d'utilisateur A (quatre chiffres) sur le clavier numérique.
3. Faites pivoter et relâchez le levier.

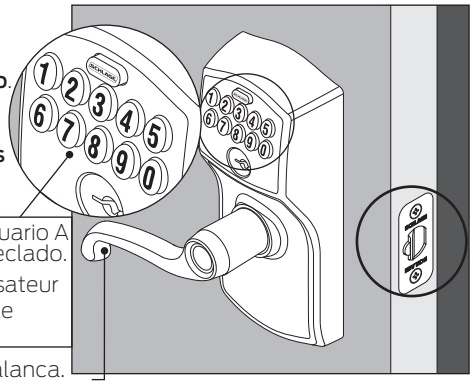

### ¿Se retrajo el pestillo y luego se extendió?
### Le loquet s'est-il escamoté pour ensuite se déployer?

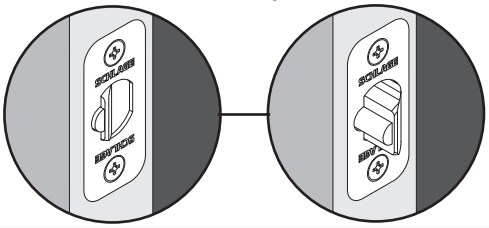

**Sí.** La cerradura se instaló correctamente.
**No.** El pestillo se retrajo pero no se extendió (atasco del pestillo). Verifique el paso 4.
**No.** No ocurrió nada. Verifique el paso 3.

**Oui.** La serrure est installée correctement.
**Non.** Le loquet est escamoté, mais il ne s'est pas déployé (limite du loquet). Vérifiez l'étape 4.
**Non.** Rien ne s'est produit. Vérifiez l'étape 3.

### Bloqueo Verrouillage

La cerradura se volverá a bloquear automáticamente hasta que se ingrese un código de usuario válido.
La serrure reste automatiquement verrouillée tant qu'un code d'utilisateur valide n'est saisi.

## Referencia de programación rápida Référence de programmation rapide

### Agregar códigos de usuario* Pour ajouter des codes d'utilisateur*

| Ingrese **el código de programación** (6 números) Saisissez **un code de programmation** (6 chiffres) | Presionar Appuyez SCHLAGE | Presionar Appuyez 1 | Ingrese **el código de usuario nuevo** (4 números) Saisissez **un nouveau code d'utilisateur** (4 chiffres) | Ingrese el mismo **código de usuario nuevo** (4 números) Saisissez le même **nouveau code d'utilisateur** (4 chiffres) |
|---|---|---|---|---|
| Espere Attendez que SCHLAGE 3 luces naranjas + 3 tonos 3 voyants orange s'allument et les 3 bips | El teclado se vuelve de color azul Le clavier numérique devient bleu | Espere Attendez que SCHLAGE 3 luces naranjas + 3 tonos 3 voyants orange s'allument et les 3 bips | Espere Attendez que SCHLAGE 3 luces naranjas + 3 tonos 3 voyants orange s'allument et les 3 bips | ¡Éxito! Réussi! SCHLAGE 1 luz verde + tono largo Un voyant vert et un bip long |

* Los cuatro números deben ser diferentes de los primeros cuatro números del código de programación.
* Les quatre chiffres doivent être différents des quatre premiers chiffres du code de programmation.

### Eliminar códigos de usuario Pour supprimer des codes d'utilisateur

| Ingrese **el código de programación** (6 números) Saisissez **un code de programmation** (6 chiffres) | Presionar Appuyez SCHLAGE | Presionar Appuyez 2 | Ingrese **el código de usuario que desea eliminar** (4 números) Saisissez **le code d'utilisateur indésirable** (4 chiffres) | Ingrese **el mismo código de usuario que desea eliminar** (4 números) Saisissez **le même code d'utilisateur indésirable** (4 chiffres) |
|---|---|---|---|---|
| Espere Attendez que SCHLAGE 3 luces naranjas + 3 tonos 3 voyants orange s'allument et les 3 bips | El teclado se vuelve de color azul Le clavier numérique devient bleu | Espere Attendez que SCHLAGE 3 luces naranjas + 3 tonos 3 voyants orange s'allument et les 3 bips | Espere Attendez que SCHLAGE 3 luces naranjas + 3 tonos 3 voyants orange s'allument et les 3 bips | ¡Éxito! Réussi! SCHLAGE 1 luz verde + tono largo Un voyant vert et un bip long |

### Cambio del código de programación* Pour modifier le code de programmation*

| Ingrese **el código de programación** (6 números) Saisissez **un code de programmation** (6 chiffres) | Presionar Appuyez SCHLAGE | Presionar Appuyez 3 | Ingrese **el nuevo código de programación** (6 números) Saisissez **un nouveau code de programmation** (6 chiffres) | Ingrese **el mismo nuevo código de programación** (6 números) Saisissez **le même nouveau code de programmation** (6 chiffres) |
|---|---|---|---|---|
| Espere Attendez que SCHLAGE 3 luces naranjas + 3 tonos 3 voyants orange s'allument et les 3 bips | El teclado se vuelve de color azul Le clavier numérique devient bleu | Espere Attendez que SCHLAGE 3 luces naranjas + 3 tonos 3 voyants orange s'allument et les 3 bips | Espere Attendez que SCHLAGE 3 luces naranjas + 3 tonos 3 voyants orange s'allument et les 3 bips | ¡Éxito! Réussi! SCHLAGE 1 luz verde + tono largo Un voyant vert et un bip long |

## Más información sobre programación, garantía y registro
## Renseignements additionnels concernant la programmation, la garantie et l'enregistrement

Para obtener más información sobre programación, garantía e información sobre el servicio, diríjase a **schlage.com/faqs-keypad** o use el siguiente código desde un dispositivo móvil:

Pour obtenir plus de renseignements concernant la programmation, la garantie et la réparation, consultez le site **schlage.com/faqs-keypad** ou utilisez un dispositif mobile et le code ci-dessous:

Registre su producto en **RegisterMySchlage.com** o use el siguiente código desde un dispositivo móvil:

Enregistrez votre produit sur **RegisterMySchlage.com** ou utilisez un dispositif mobile et le code ci-dessous: